# AutoCAD
# ISO-25
# méretezési stílus
# beállítása

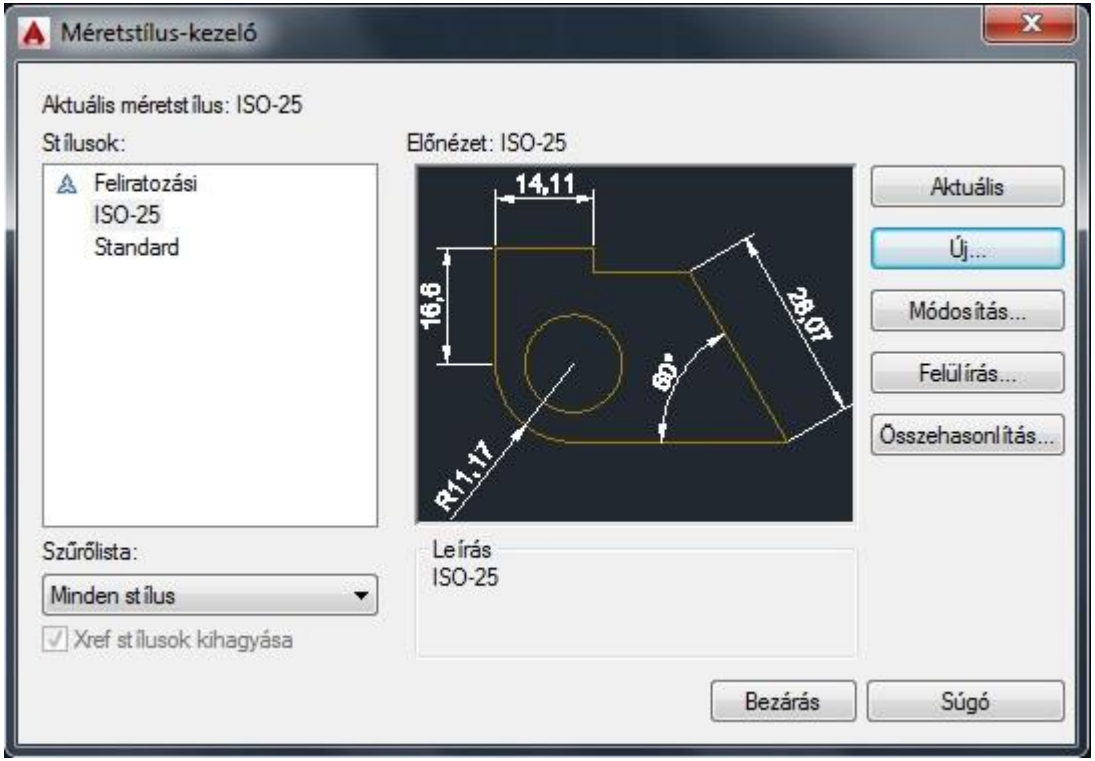
Méretstílus-kezelő
Aktuális méretstílus: ISO-25
Stílusok:
Feliratozási
ISO-25
Standard
Előnézet: ISO-25
14,11
16,6
28,07
60°
R11,17
Aktuális
Új...
Módosítás...
Felülírás...
Összehasonlítás...
Szűrőlista:
Minden stílus
Xref stílusok kihagyása
Leírás
ISO-25
Bezárás
Súgó

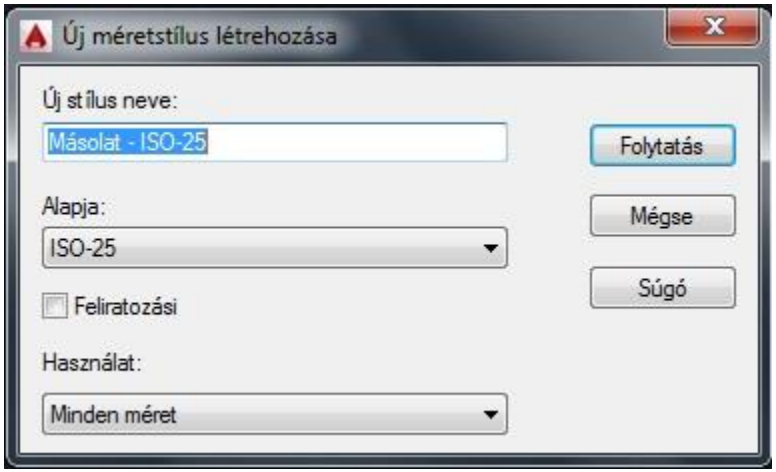
Új méretstílus létrehozása
Új stílus neve:
Másolat - ISO-25
Folytatás
Alapja:
ISO-25
Mégse
Súgó
Feliratozási
Használat:
Minden méret

Méretstílus módosítása: ISO-25

Vonalak | Jelek és nyilak | Szöveg | Illesztés | Elsődleges mértékegységek | Alternatív mértékegységek | Tűrések

**Méretvonalak**

Szín: Blokk

Vonaltípus: Blokk

Vonalvastagság: Blokk

Túlnyúlás a segédvonalakon: 0

Méretvonalak távolsága: 3.75

Letiltás: 1. méretvonal, 2. méretvonal

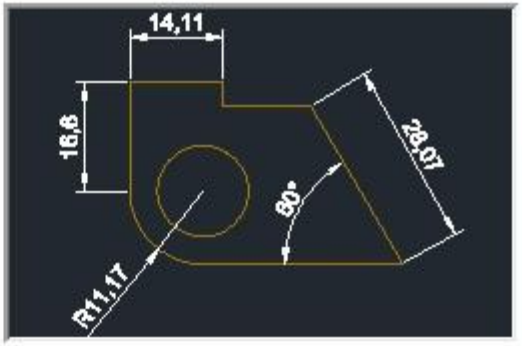


**Segédvonalak**

Szín: Blokk

1. svonal típusa: Blokk

2. svonal típusa: Blokk

Vonalvastagság: Blokk

Letiltás: 1. segédvonal, 2. segédvonal

Túlnyúlás a méretvonalakon: 1.25

Eltolás a kezdőponttól: 0.625

Rögzített hosszúságú segédvonalak

Hossz: 1

OK | Mégse | Súgó

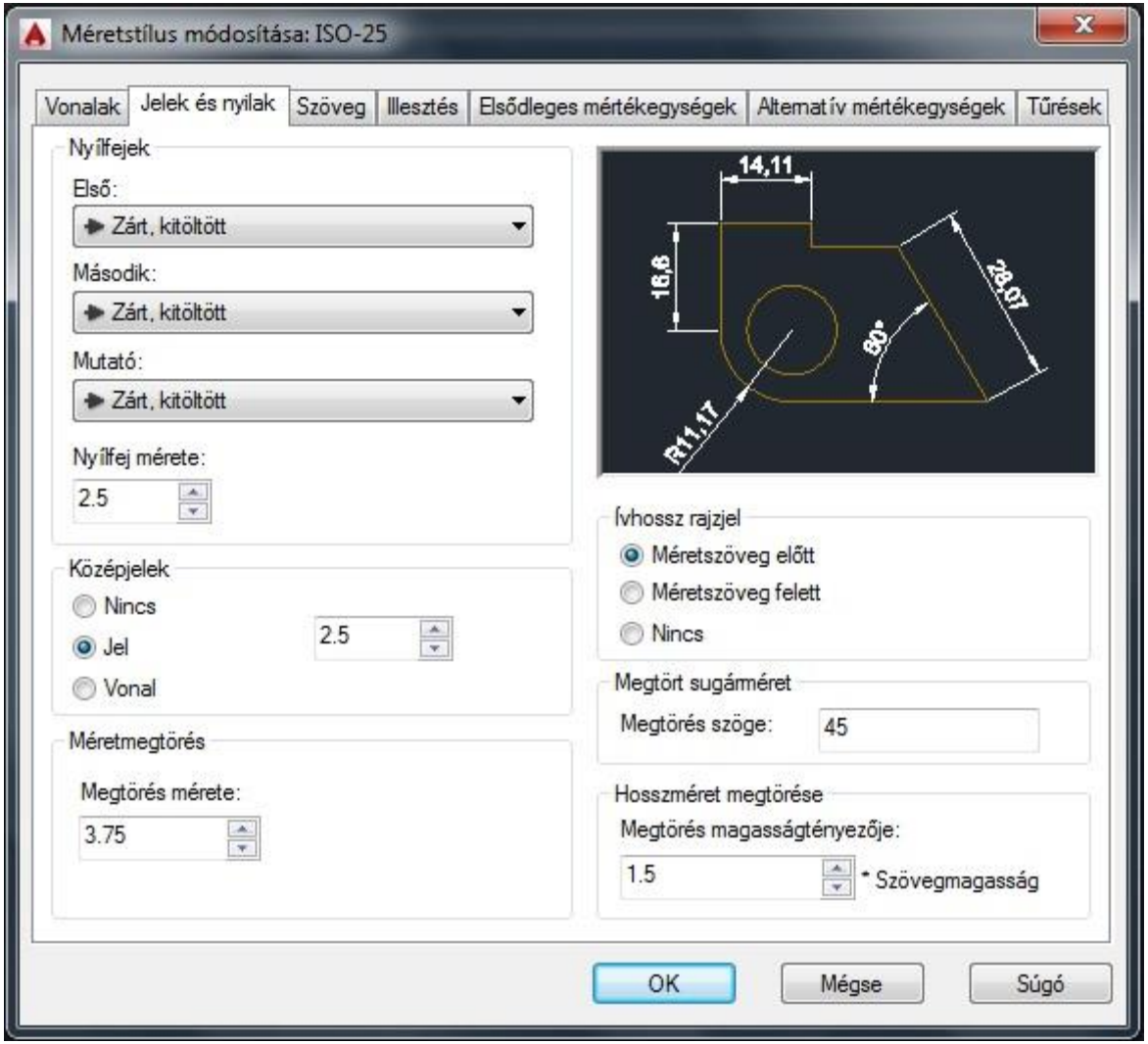
Méretstílus módosítása: ISO-25
Vonalak
Jelek és nyilak
Szöveg
Illesztés
Elsődleges mértékegységek
Alternatív mértékegységek
Tűrések
Nyílfejek
Első:
Zárt, kitöltött
Második:
Zárt, kitöltött
Mutató:
Zárt, kitöltött
Nyílfej mérete:
2.5
Középjelek
Nincs
Jel
Vonal
2.5
Méretmegtörés
Megtörés mérete:
3.75
14,11
16,6
28,07
60°
R11,17
Ívhossz rajzjel
Méretszöveg előtt
Méretszöveg felett
Nincs
Megtört sugárméret
Megtörés szöge:
45
Hosszméret megtörése
Megtörés magasságtényezője:
1.5
* Szövegmagasság
OK
Mégse
Súgó

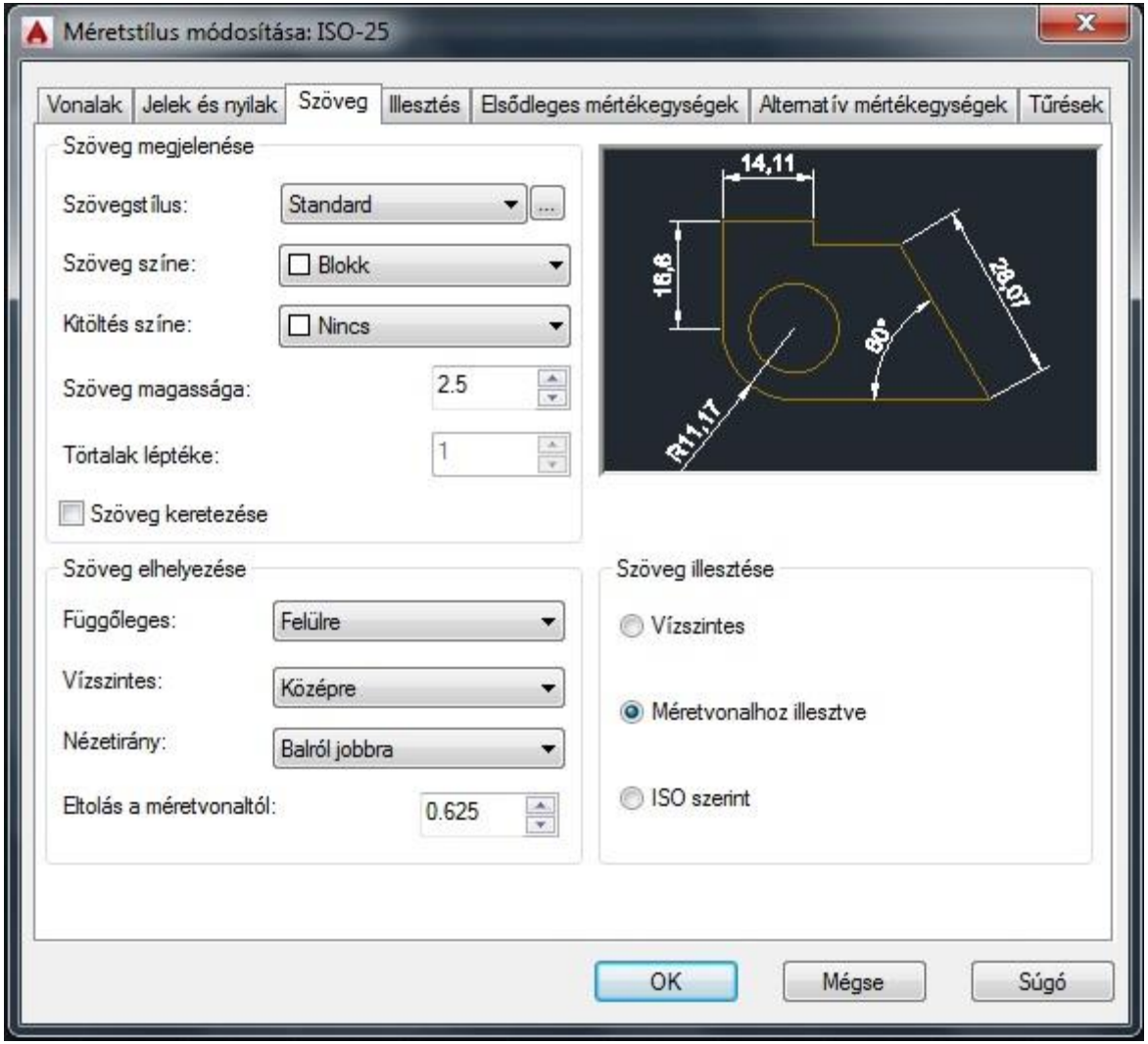
Méretstílus módosítása: ISO-25
Vonalak
Jelek és nyilak
Szöveg
Illesztés
Elsődleges mértékegységek
Alternatív mértékegységek
Tűrések
Szöveg megjelenése
Szövegstílus:
Standard
Szöveg színe:
Blokk
Kitöltés színe:
Nincs
Szöveg magassága:
2.5
Törtalak léptéke:
1
Szöveg keretezése
14,11
16,8
28,07
80°
R11,17
Szöveg elhelyezése
Függőleges:
Felülre
Vízszintes:
Középre
Nézetirány:
Balról jobbra
Eltolás a méretvonaltól:
0.625
Szöveg illesztése
Vízszintes
Méretvonalhoz illesztve
ISO szerint
OK
Mégse
Súgó

Méretstílus módosítása: ISO-25

Vonalak | Jelek és nyilak | Szöveg | Illesztés | Elsődleges mértékegységek | Alternatív mértékegységek | Tűrések

**Illesztési lehetőségek**

Ha nincs elég hely a szöveg és a nyilak számára a segédvonalak között, akkor először a következő objektum kerül kívülre:

- (●) Nyilak vagy szöveg (hely alapján)
- ( ) Nyilak
- ( ) Szöveg
- ( ) Nyilak és szöveg
- ( ) Szöveg mindig a segédvonalak között
- [ ] Nyilak letiltása, ha nem férnek el a segédvonalak között

**Szöveg elhelyezése**

Ha a szöveg helye nem az alapértelmezett:

- (●) Méretvonal mögött
- ( ) Méretvonal fölött, mutatóval
- ( ) Méretvonal fölött, mutató nélkül

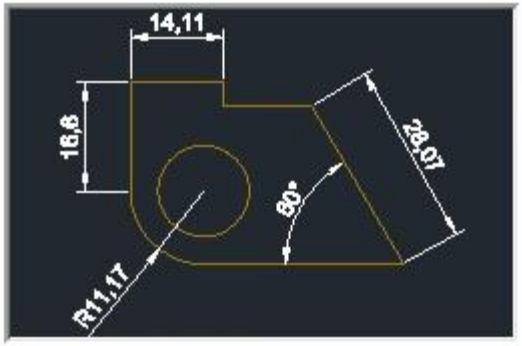


**Méretobjektumok léptéke**

- [ ] Feliratozási
  - ( ) Méretléptékek megadása elrendezéshez
  - (●) Globális lépték használata: 1

**Finomhangolás**

- [ ] Szöveg kézi elhelyezése
- [x] Méretvonal a segédvonalak között

OK | Mégse | Súgó

Méretstílus módosítása: ISO-25

Vonalak | Jelek és nyilak | Szöveg | Illesztés | Elsődleges mértékegységek | Alternatív mértékegységek | Tűrések

**Hosszméretek**

Mértékegység formátuma: Decimális

Pontosság: 0.00

Törtformátum: Vízszintes

Tizedesjel: ',' (Vessző)

Kerekítés: 0

Előtag:

Utótag:

**Méretezés léptéke**

Lépték: 1

☐ Alkalmazás csak az elrendezésméretekben

**Nullák elnyomása**

☐ Elöl ☑ Hátul

Almértékegység tényezője: 100

☐ 0 láb

☐ 0 hüvelyk

Almértékegység utótagja:

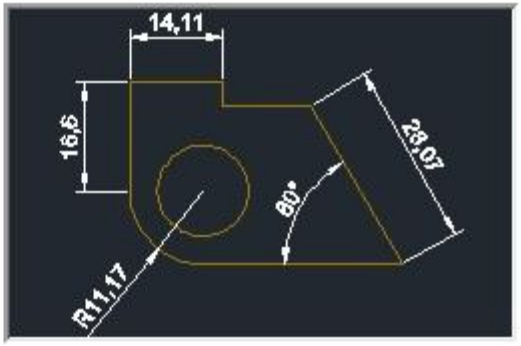


**Szögméretek**

Egység formátuma: Tizedes fok

Pontosság: 0

**Nullák elnyomása**

☐ Elöl

☐ Hátul

OK | Mégse | Súgó

Méretstílus módosítása: ISO-25

Vonalak | Jelek és nyilak | Szöveg | Illesztés | Elsődleges mértékegységek | Alternatív mértékegységek | Tűrések

☐ Alternatív mértékegységek megjelenítése

Alternatív egység használata

Mértékegység formátuma: Decimális

Pontosság: 0.000

Alt. mértékegység szorzója: 0.039370(

Távolságok kerekítése: 0

Előtag:

Utótag:

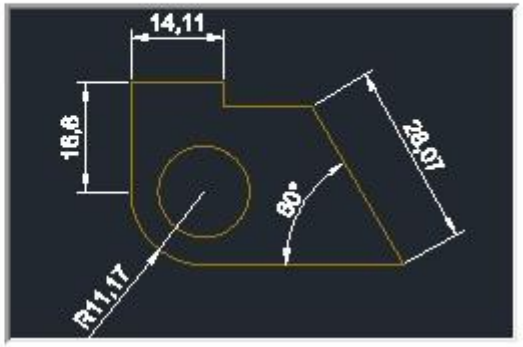


Nullák elnyomása

☐ Elöl ☐ Hátul

Almértékegység tényezője: 100

☑ 0 láb

☑ 0 hüvelyk

Almértékegység utótagja:

Elhelyezés

◉ Elsődleges érték után

○ Elsődleges érték alatt

OK | Mégse | Súgó

Méretstílus módosítása: ISO-25

Vonalak | Jelek és nyilak | Szöveg | Illesztés | Elsődleges mértékegységek | Alternatív mértékegységek | Tűrések

**Tűrés formátuma**

Mód: Nincs

Pontosság: 0.00

Felső érték: 0

Alsó érték: 0

Magasság léptéke: 1

Függőleges elhelyezés: Alulra

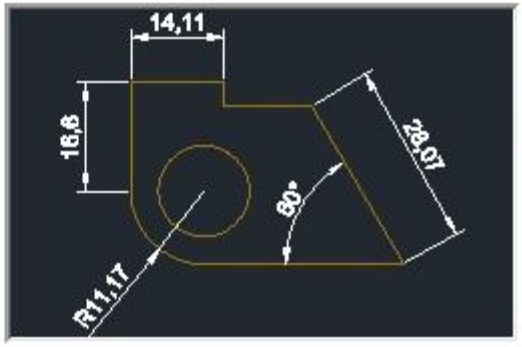


**Tűrés igazítása**

- Tizedesjelek igazítása
- Műveleti jelek igazítása

**Nullák elnyomása**

- Elöl
- 0 láb
- Hátul
- 0 hüvelyk

**Alternatív mértékegység tűrése**

Pontosság: 0.000

**Nullák elnyomása**

- Elöl
- 0 láb
- Hátul
- 0 hüvelyk

OK | Mégse | Súgó